SL 160–13.0

ŽUMPA V=13,0m^3

m=6,8t (jímka)
=2,5t (víko)
=0,5t (komínek + destička)
=9,8t (celkem)

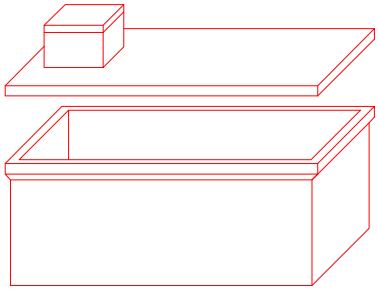

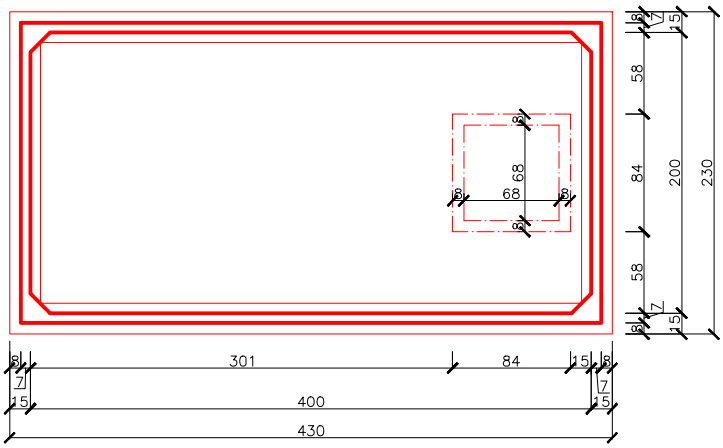

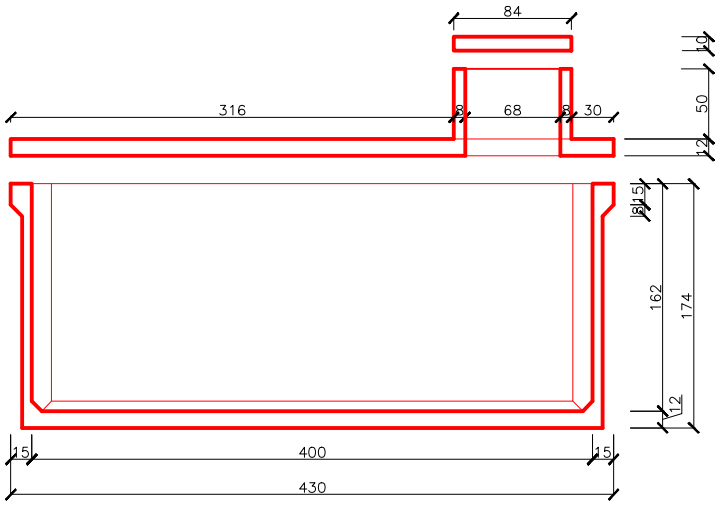

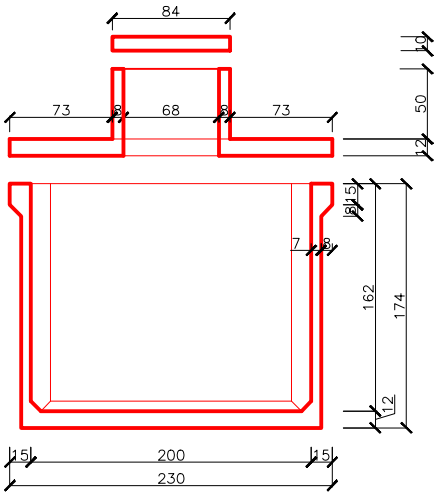

Kreslil	P.Havel	www.septiky–zumpy.cz
Měřítko:	1:50	Prodejce: Septiky, žumpy, jímky, garáže s.r.o. Palachova 51 412 01 Litoměřice
Datum:	11.2009	
Výkres:	SL 160–13.0	